Piattaforme aeree a braccio articolato

	450AJ
Altezza di lavoro	15.77 m
Altezza della piattaforma	13.72 m
Sbraccio orizzontale	7.62 m
Sbraccio di lavoro *	8.27 m*
Altezza verticale e di scavalcamento	7.30 m
Rotazione (non continua)	355°
Portata della piattaforma - Illimitata	250 kg
Rotazione della piattaforma (idraulica)	180°
Jib – Lunghezza totale	1.24 m
Jib - Tipo di articolazione	145° (+76°/ -69°)
A. Dimensioni della piattaforma	0.76 m x 1.83 m
B. Larghezza totale	2.35 m
C. Ingombro di coda (condizioni di lavoro)	Zero
D. Altezza a riposo	2.27 m
E. Lunghezza a riposo	6.58 m
F. Interasse	2.36 m
G. Luce da terra	0.42 m
Peso della macchina [1]	6.495 kg
Pressione massima esercitata al suolo	4.0 kg/cm^2
Velocità di traslazione - 4 ruote motrici	6.8 km/h
Pendenza superabile - 4 ruote motrici	45%
Pneumatici (a riempimento di schiuma)	33/1550 x 16.5
Assale oscillante	0.10 m
Raggio di sterzata - Interno	2.06 m
Raggio di sterzata – Esterno	4.78 m
Motore diesel Deutz D2.3 L3	36,4 kW
Capacità serbatoio carburante	60.5 L
Sistema idraulico	144 L
Alimentazione ausiliaria	12V CC

450AJ

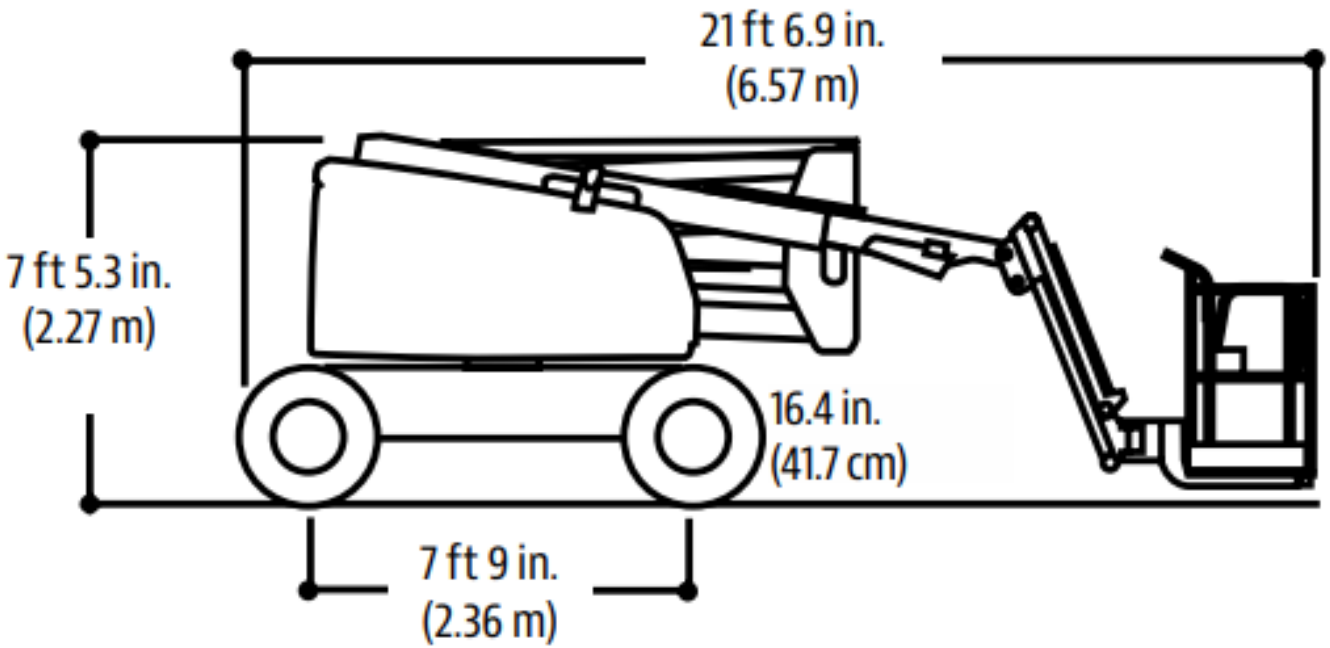
21 ft 6.9 in.
(6.57 m)
7 ft 5.3 in.
(2.27 m)
16.4 in.
(41.7 cm)
7 ft 9 in.
(2.36 m)

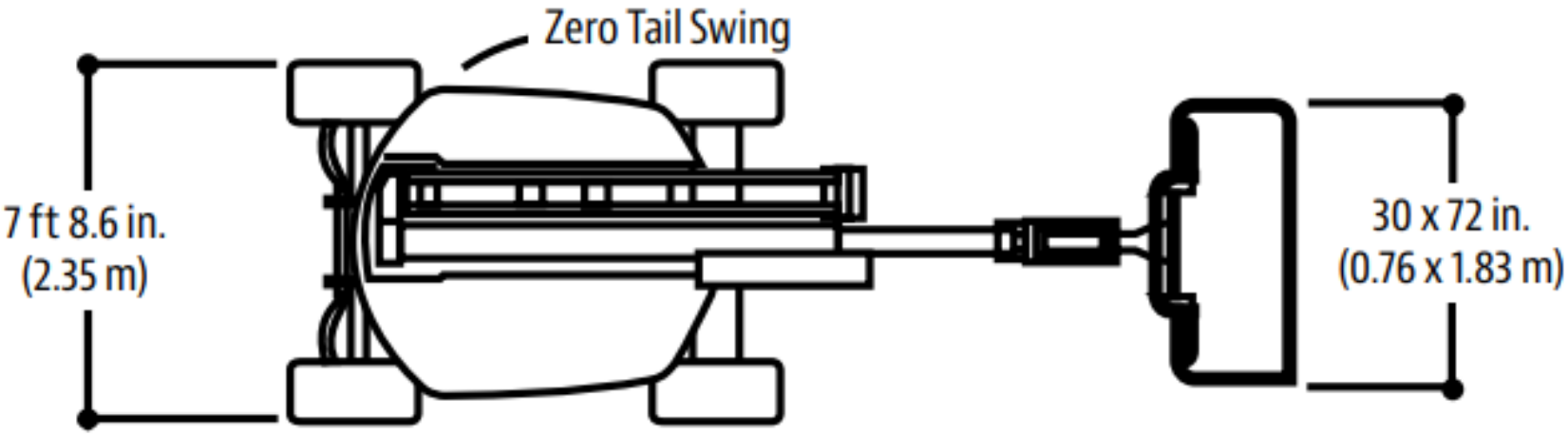
Zero Tail Swing
7 ft 8.6 in.
(2.35 m)
30 x 72 in.
(0.76 x 1.83 m)

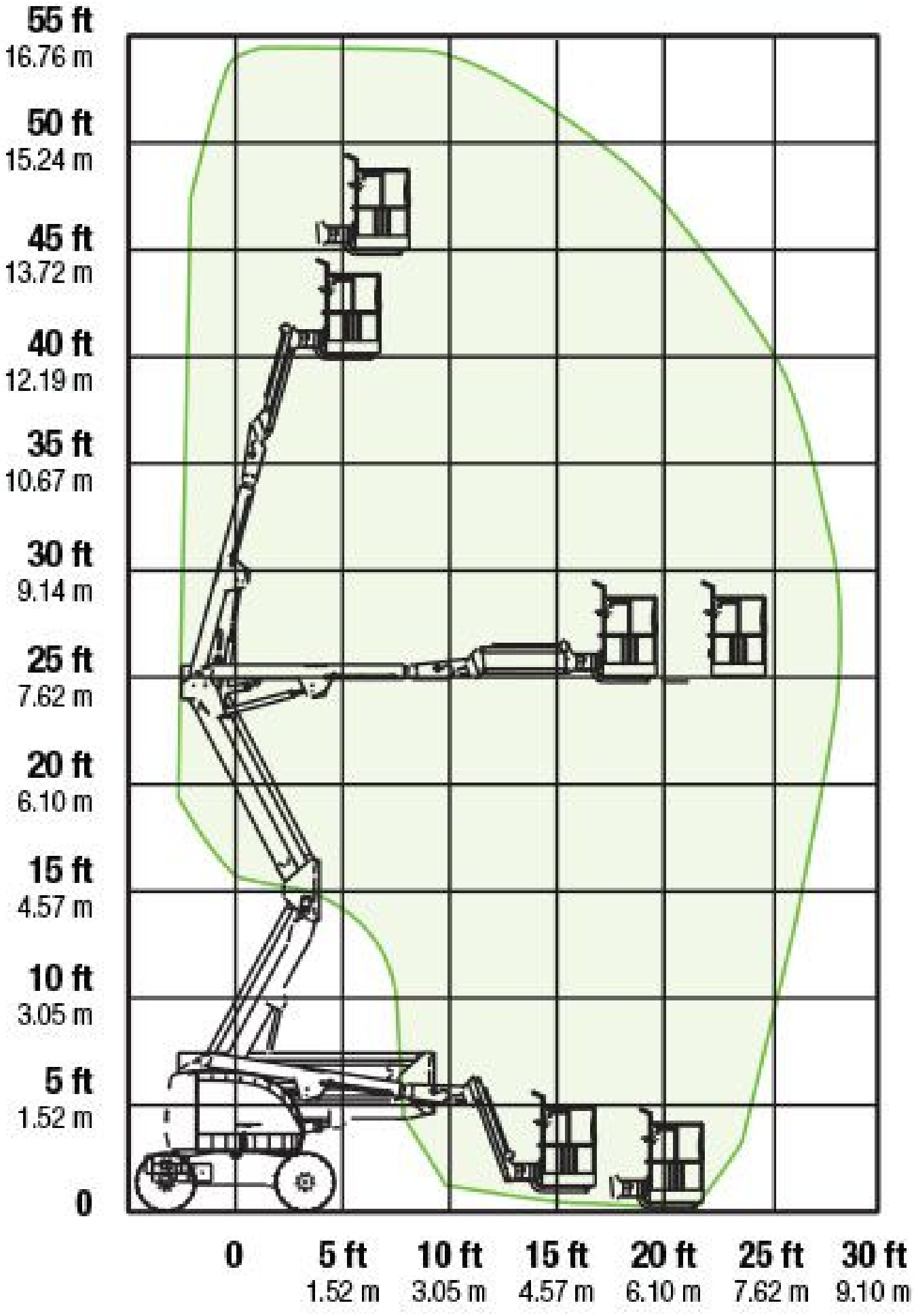
55 ft
16.76 m
50 ft
15.24 m
45 ft
13.72 m
40 ft
12.19 m
35 ft
10.67 m
30 ft
9.14 m
25 ft
7.62 m
20 ft
6.10 m
15 ft
4.57 m
10 ft
3.05 m
5 ft
1.52 m
0
0
5 ft
1.52 m
10 ft
3.05 m
15 ft
4.57 m
20 ft
6.10 m
25 ft
7.62 m
30 ft
9.10 m